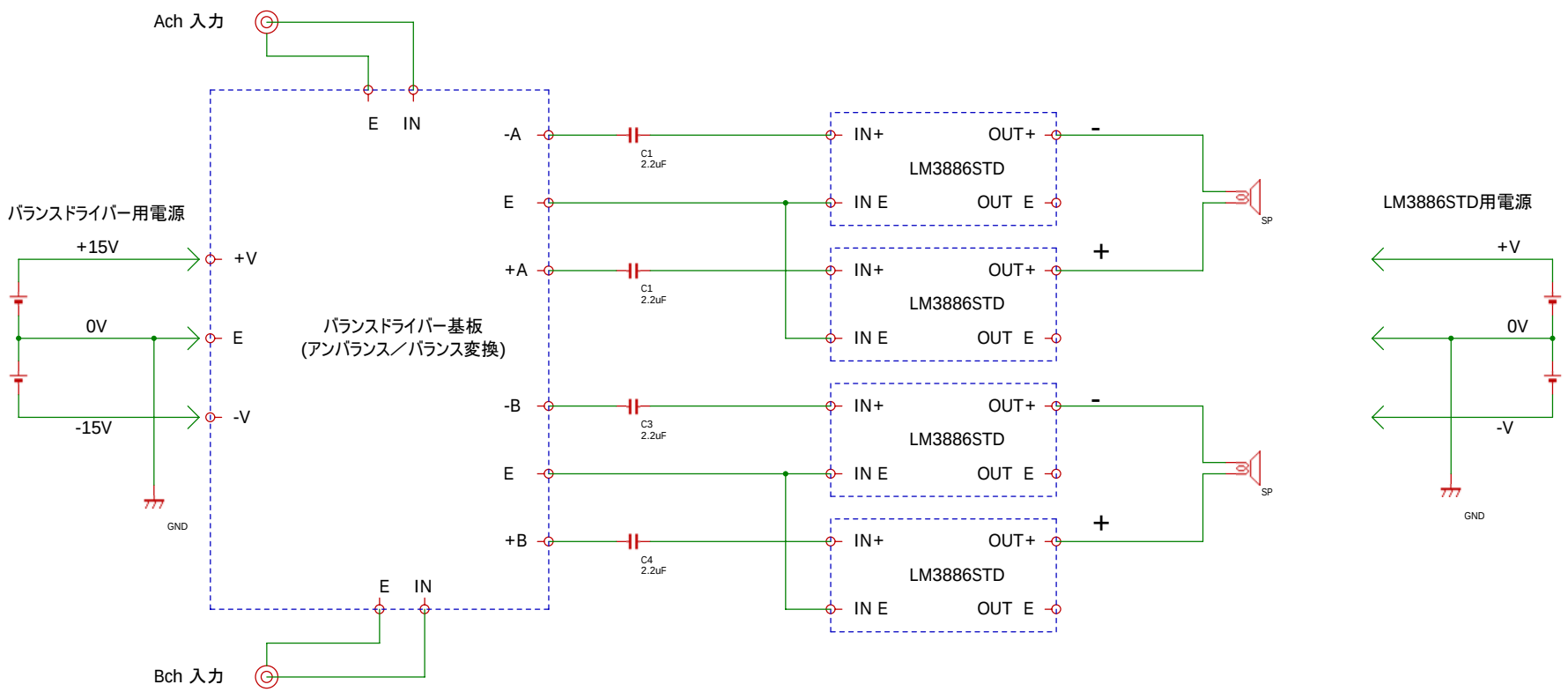

C1～C4は無くても動作します
LM3886STDの出力に大きめのDC電圧が出るようなら減らす効果があります（スピーカ端子間電圧）

audioworks.jp

バランスドライバー基板＋LM3886STDを使ったBTL接続例