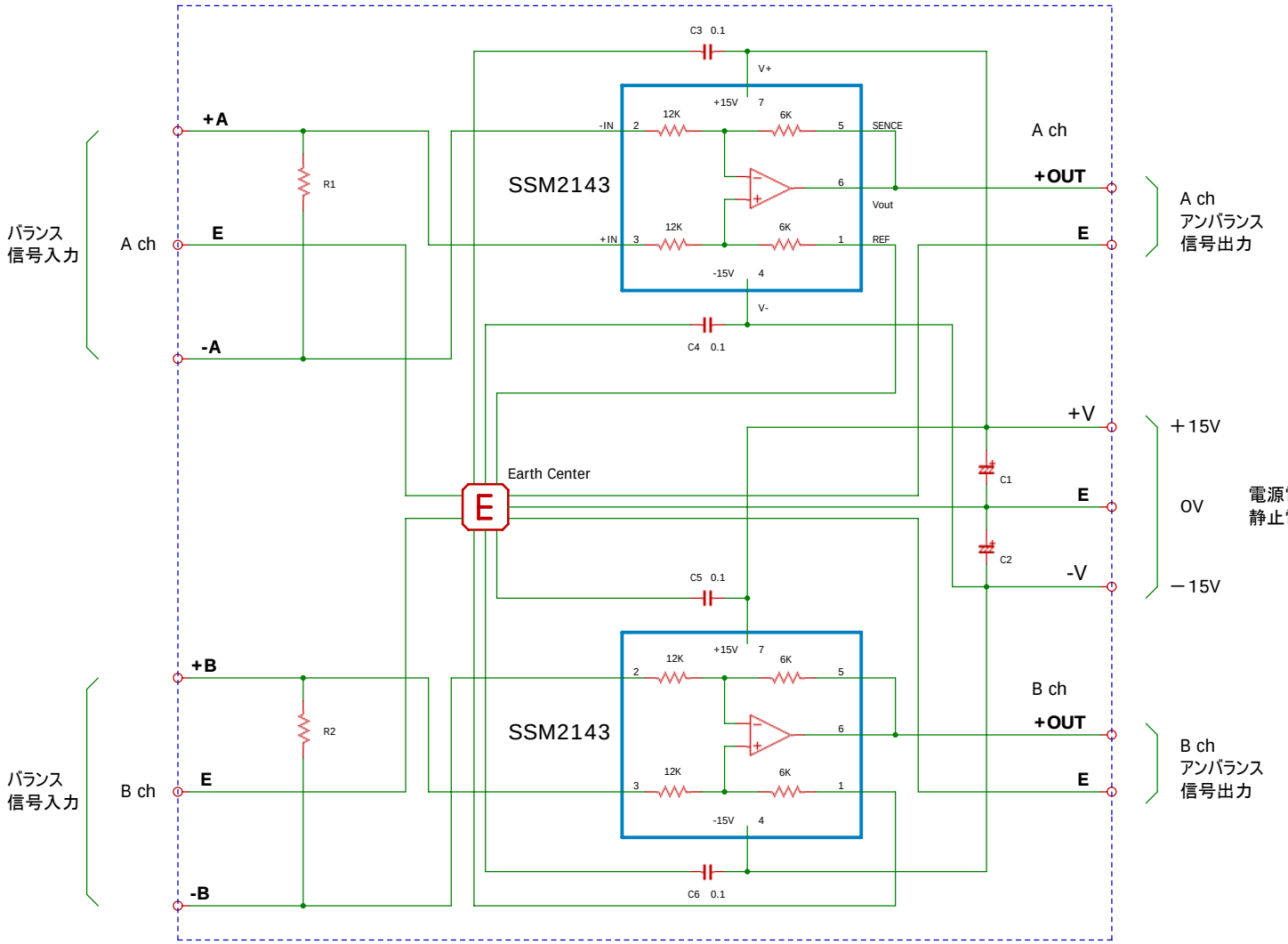

パーツリスト

C1, C2:	MUSE KZ25V47uF	2個
C3, C4, C5, C6:	0.1uF フイルム	4個
R1, R2:	space	2個
SSM2143:		2個
基板:		1枚
配線ピン:		13本
8P ICソケット:		2個

2ch バランスレシーバー基板　回路図

audioworks.jp 2008/4/20